ZYQ11040增压器外形尺寸图

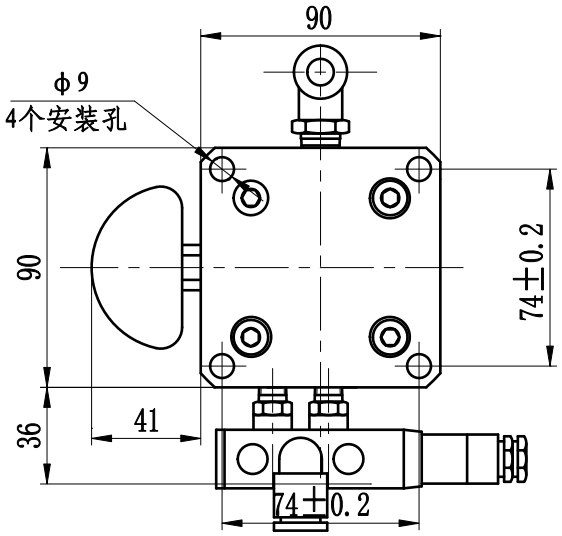

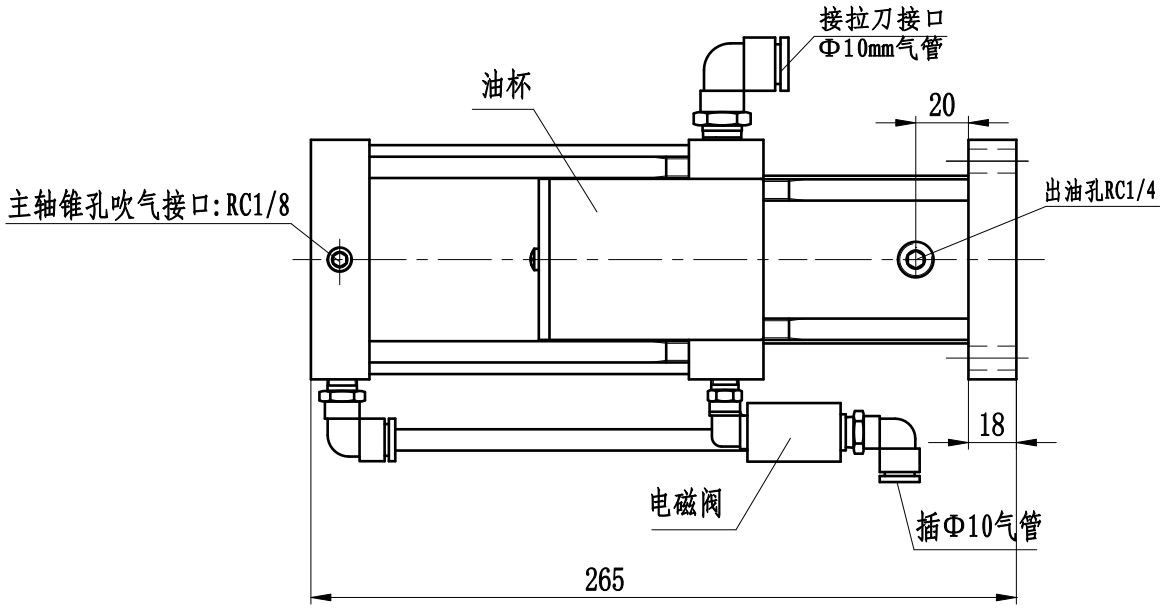

增压比: 1:11

出油量: 40CC